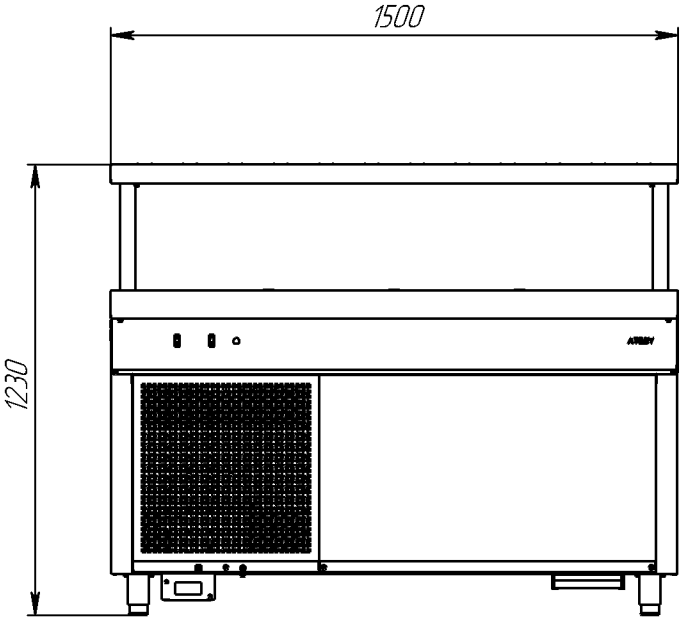
1500
1230

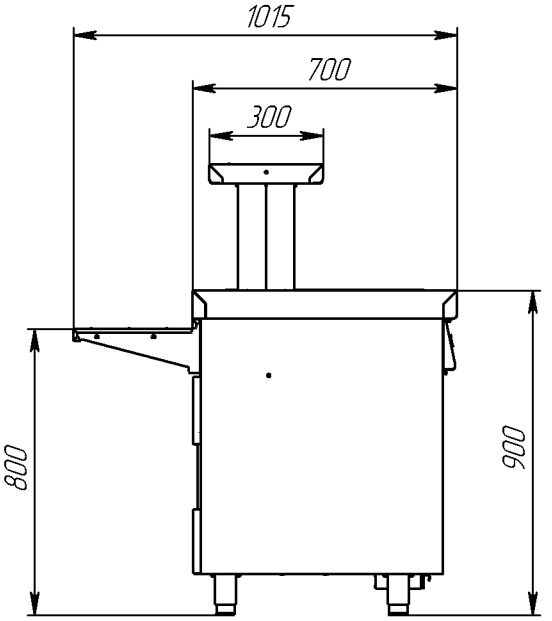
1015
700
300
800
900

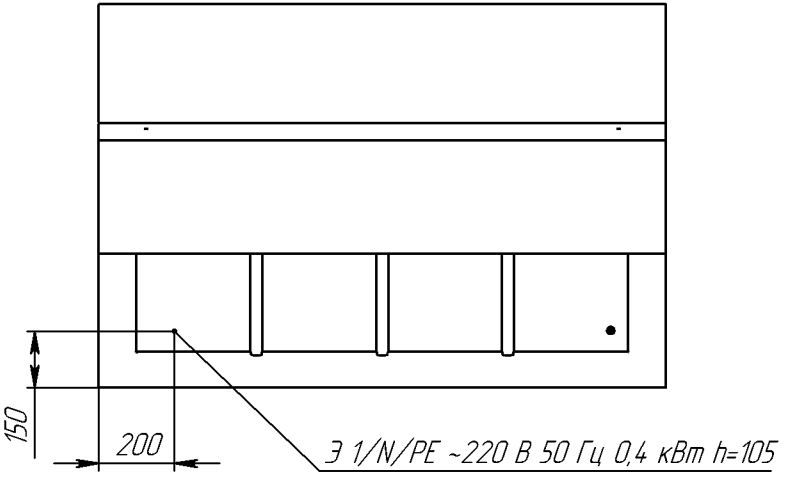
150
200
Э 1/N/PE ~220 В 50 Гц 0,4 кВт h=105